ZIBET
spółka z o.o.

Budowa muru oporowego kotwionego z elementów prefabrykowanych w technologii BLOK-SYSTEM® Budowa Zakładu Zagospodarowania Odpadów w Myślenicach

Prezentację przygotował
Paweł Brózda

ZIBET
spółka z o.o.

KRÓTKI OPIS BUDOWLI:

Mur oporowy z elementów prefabrykowanych BLOK-SYSTEM zaprojektowano zamiennie w miejsce ściany oporowej z grodzic stalowych typu PU 28. Wykonywany obiekt zlokalizowany jest w zachodniej części realizowanej inwestycji przy drodze dojazdowej prowadzącej do placu magazynowego przy hali. Oddziela on teren w/w placu manewrowego od budowanej niecki składowiska.

Wykonywany obiekt jest murem oporowym z prefabrykatów betonowych BLOK-SYSTEM o podstawowych wymiarach 120x100x100 cm. W pierwszej warstwie prefabrykaty będą ustawione na uprzednio wykonanych na mokro ławach żelbetowych o wysokości 100 cm, a następne będą montowane kolejno warstwami (bez uskoków) w sposób wymuszony przez wypusty uformowane na górnych powierzchniach elementów.

Elementy prefabrykowane zostaną zakotwione w gruncie za pomocą kotew iniekcyjnych systemu TITAN. Na ostatniej od góry warstwie elementów projektuje się żelbetową belkę oczepową wykonywaną na mokro w szalunkach traconych (elementy dodatkowe systemu BLOK-SYSTEM) podzieloną dylatacjami. Belka oczepowa będzie również zakotwiona w nasypie stanowiącym podłoże gruntowe pod place magazynowe i manewrowe Zakładu

ZIBET spółka z o.o.

BARIERA MIKROPALOWA:

Wykonanie bariery mikropalowej (mikropale TITAN 73/56 co 2,4 m, L = 6 m, N = 420 kN)

ZIBET
spółka z o.o.

ŁAWA FUNDAMENTOWA:

Prace zbrojarskie przy wykonywaniu ławy fundamentowej

ZIBET spółka z o.o.

ŁAWA FUNDAMENTOWA:

Betonowanie ławy fundamentowej

ZIBET spółka z o.o.

MONTAŻ KONSTRUKCJI MURU OPOROWEGO PRZY UŻYCIU ELEMENTÓW BLOK-SYSTEM®:

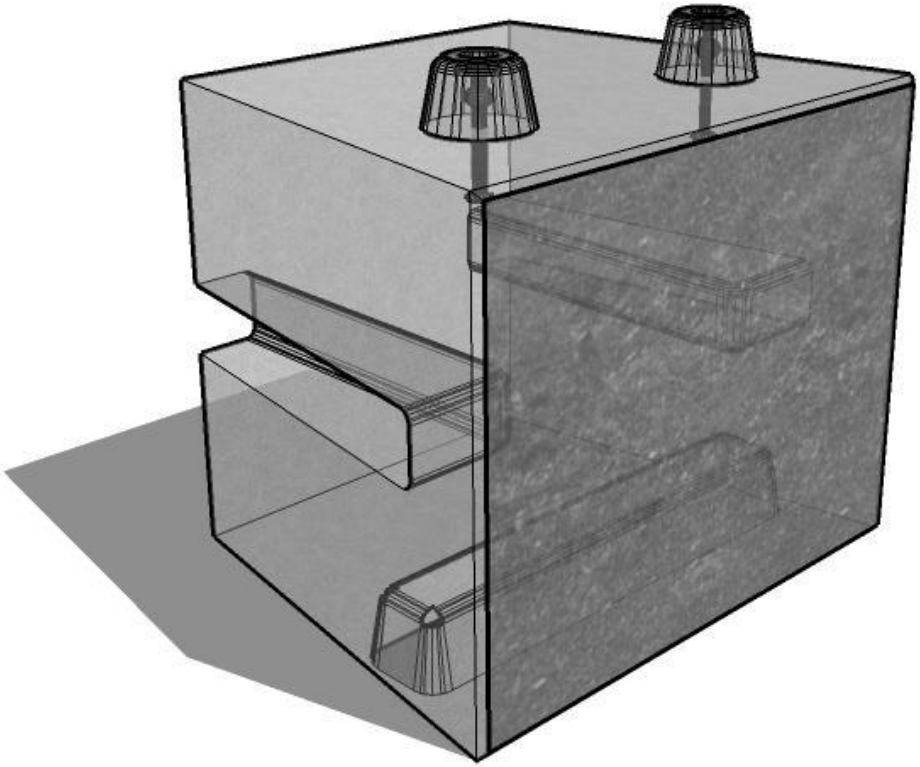

Układanie prefabrykowanych elementów BLOK-SYSTEM® służących do wznoszenia konstrukcji modułowych murów oporowych z betonu SCC.

ZIBET
spółka z o.o.

MONTAŻ KONSTRUKCJI MURU OPOROWEGO

Układanie prefabrykowanych elementów BLOK-SYSTEM®służących do wznoszenia konstrukcji modułowych murów oporowych z betonu SCC.

ZIBET
spółka z o.o.

KOTWIENIE PREFABRYKATÓW I BELKI OCZEPOWEJ

Wykonywanie kotwienia prefabrykatów betonowych oraz belki oczepowej za pomocą iniekcyjnych gwoździ gruntowych typu TITAN

ZIBET
spółka z o.o.

ZASYP ZA MUREM OPOROWYM:

Wykonywanie zasypu za konstrukcją muru oporowego gruntem z wykopów pod przyszłą nieckę składowiska.

ZIBET spółka z o.o.

BELKA OCZEPOWA:

Wykonywanie na mokro belki oczepowej w szalunkach traconych BLOK-SYSTEM

ZIBET spółka z o.o.

BARIERKA OCHRONNA:

Konstrukcja muru oporowego została zwieńczona barierką ochronną.

ZIBET
spółka z o.o.

EFEKT KOŃCOWY

ZIBET
spółka z o.o.

ZDJĘCIA PORÓWNAWCZE

ZIBET spółka z o.o.

TECHNOLOGIA WZNOSZENIA MODUŁOWYCH MURÓW OPOROWYCH Z BETONU SCC

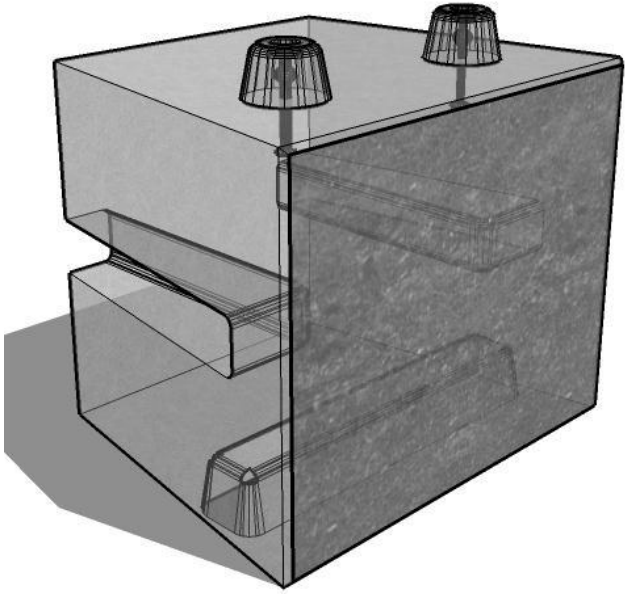

Typowy blok betonowy – typ A

Matryca strukturalna RECKLI

Elementy betonowe odlewane w formach stalowych o wymiarach frontu 100x120 cm i o zmiennej wysokości w przedziale 60 do 100 cm, posiadają zamek typu gniazdo-wypust: gniazdo (rynna o przekroju trapezowym), a wypustem (stożek ścięty).

Ściany boczne bloku zbiegają się do środka. Rozwiązanie to jak i kształt zamka pozwala na układanie murów prostych oraz łuków zewnętrznych i wewnętrznych.

W celu uniesienia elementu w jego górnej części zamontowane są dwie systemowe kotwy transportowe typu DEHA.

Fronty elementów można kształtować w kilku lub kilkudziesięciu rodzajach matryc strukturalnej. Matryca strukturalna zapewnia wysokie walory architektoniczne wyrobu (faktury tynków, klinkieru, kamienia łamanego itp.).

Zamek przegubowy pozwala na uniwersalność i szybkość bezspoinowego wznoszenia murów w układzie pionowym, kaskadowym w linii prostej lub w linii łuków zewnętrznych lub wewnętrznych.

ZIBET spółka z o.o.

TECHNOLOGIA WZNOSZENIA MODUŁOWYCH MURÓW OPOROWYCH Z BETONU SCC

KATALOG ELEMENTÓW:

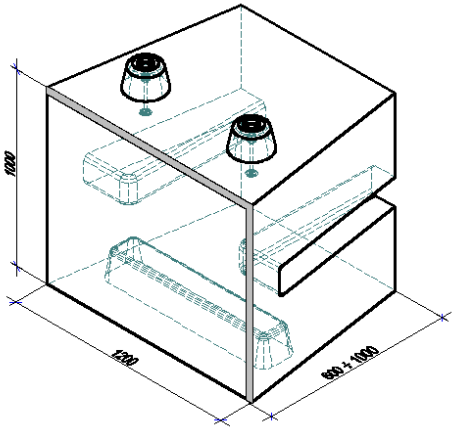

Typ A

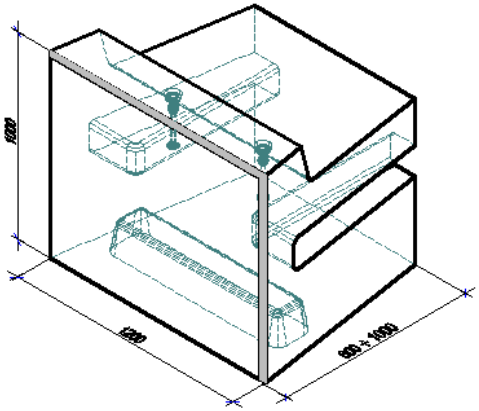

Typ B - wieńczący

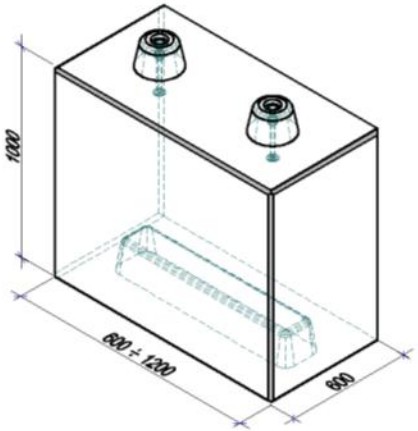

Typ C - narożny

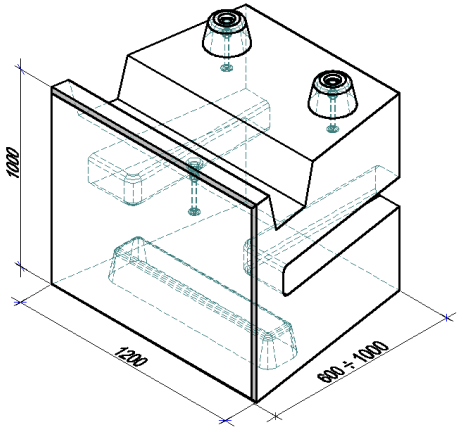

Typ D – z rynną

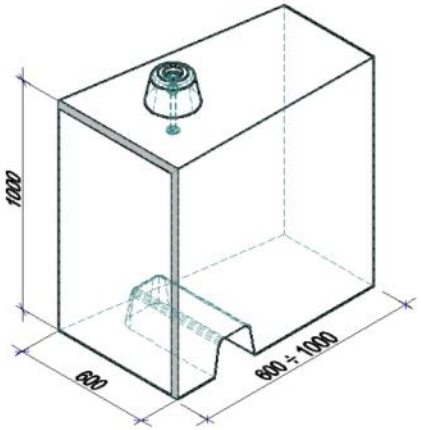

Typ E - połówka

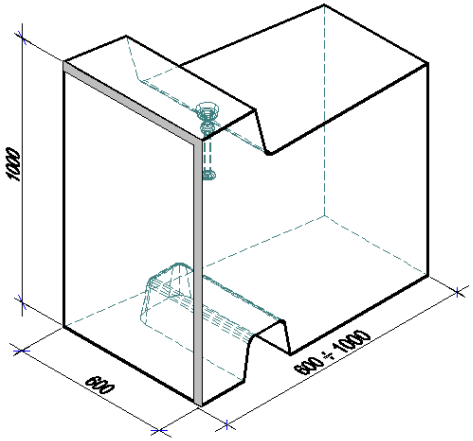

Typ F – wieńczący połówka

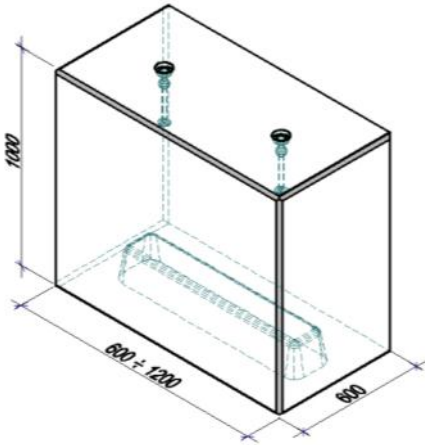

Typ G – narożny wieńczący

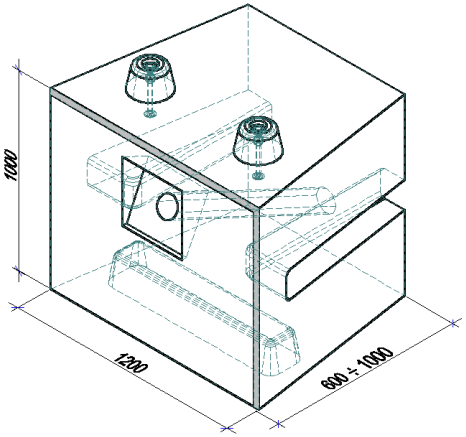

Typ H - kotwiący

ZIBET spółka z o.o.

TECHNOLOGIA WZNOSZENIA MODUŁOWYCH MURÓW OPOROWYCH Z BETONU SCC

PRZYKŁADOWE SCHEMAT Y WYKONYWANIA KONSTRUKCJI MURU OPOROWEGO:

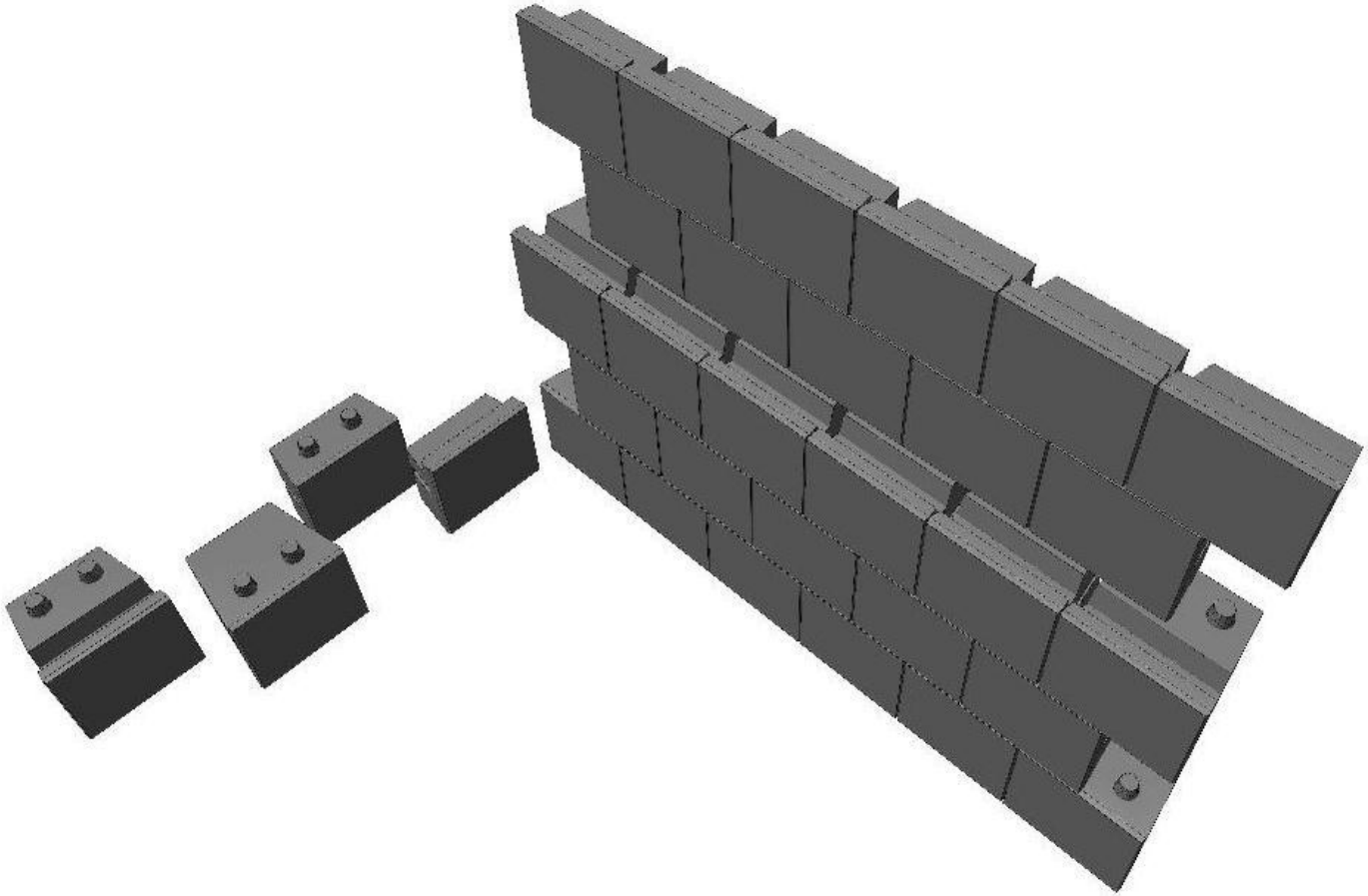

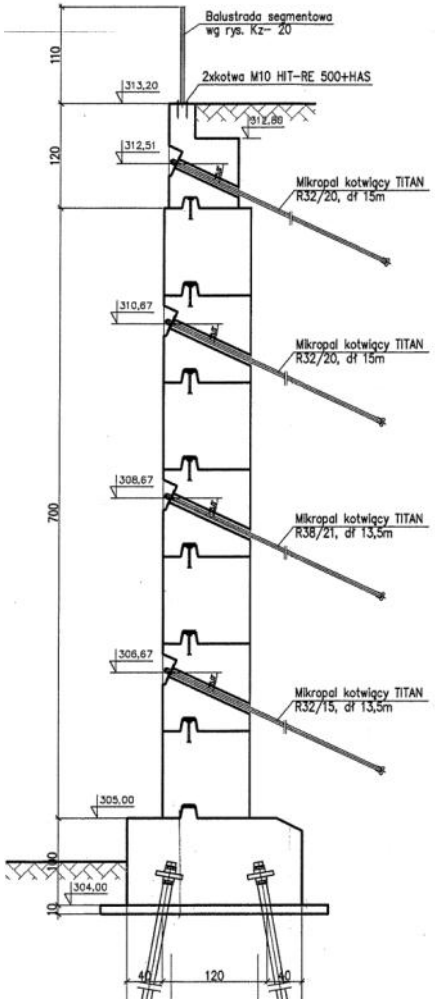

ZIBET spółka z o.o.

Zalety wykorzystywania technologii BLOK-SYSTEM®:

- szybki i prosty system montażu,
- możliwość prowadzenia montażu w okresie zimowym,
- montaż bez zaprawy i fugowania,
- estetyczny wygląd wznoszonych konstrukcji,
- możliwość nadania tekstury kamienia naturalnego,
- trwałość konstrukcji,
- produkcja elementów poza terenem budowy (oszczędność miejsca).

ZIBET
spółka z o.o.

Dziękujemy za uwagę