ZIBET
spółka z o.o.

Zabezpieczenie osuwiska Cmentarza Komunalnego w Dobczycach w nowoczesnej technologii wznoszenia murów oporowych - BLOK-SYSTEM®

Prezentację przygotował
Paweł Brózda

ZIBET
spółka z o.o.

WSTĘP:

Na wyniku długotrwałych opadów deszczowych w dniach 15-16.05.2011 r. nastąpiło nawodnienie skarpy Cmentarza Komunalnego w Dobczycach i powstanie osunięcia materiału skalnego, co przedstawiono na poniższych zdjęciach.

ZIBET spółka z o.o.

WSTĘP:

W dniu 19 października, w Urzędzie Gminy i Miasta Dobczyce, odbyło się spotkanie z właścicielami grobów, które znajdują się bezpośrednim sąsiedztwie osuwiska. Właścicielom został zaprezentowany sposób, w jaki zostanie ustabilizowane i zabezpieczone osuwisko oraz przedstawiony harmonogram prac zabezpieczających.

Zaproponowane rozwiązania zyskały akceptację osób, których rodzinne groby znajdują się w bezpośrednim sąsiedztwie osuwiska.

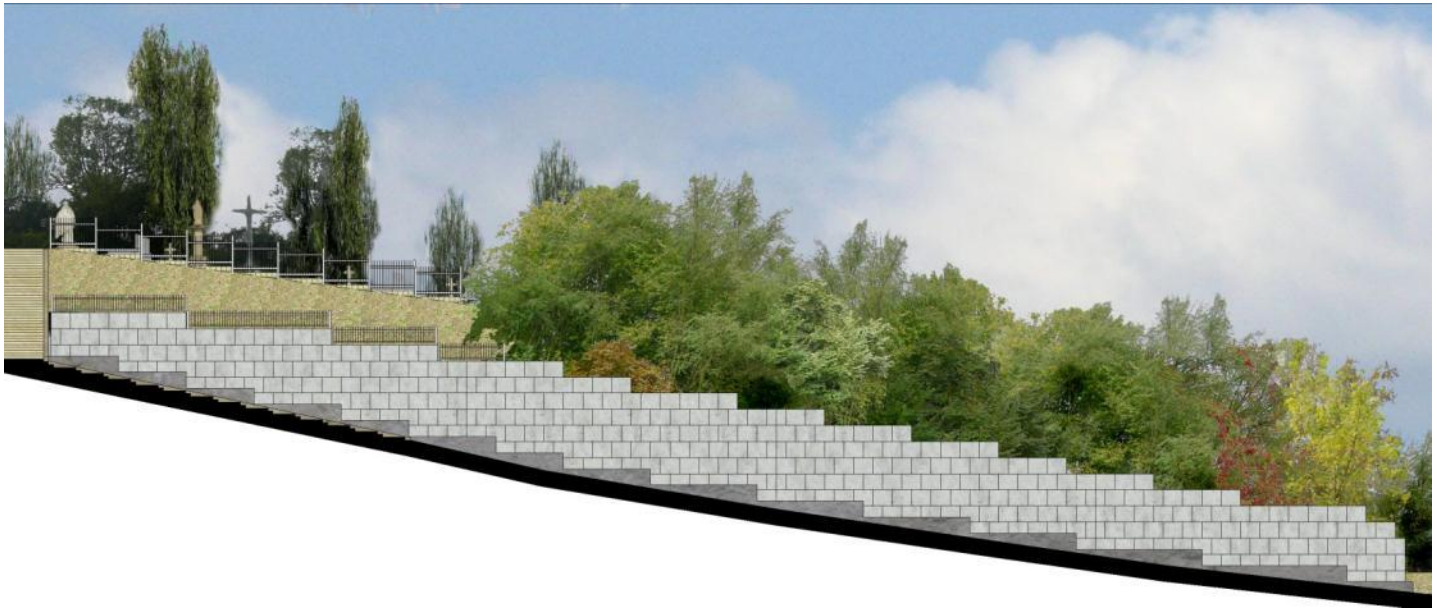

Wizualizacja zabezpieczenia osuwiska na cmentarzu Jeleniec

ZIBET spółka z o.o.

PRACE PRZYGOTOWAWCZE:

W dniu 15 listopada 2010 r. miało miejsce przekazanie placu budowy wykonawcy. W okresie 16-30 listopada 2010 r. wykonawca opracował i zatwierdził projekt organizacji ruchu oraz zakończył uzgodnienia dotyczące przełożenia kolidującej z pracami linii energetycznej.

Do prac przystąpiono w dniu 02.12.2010 r.

Prace związane z przełożeniem linii energetycznej.

ZIBET
spółka z o.o.

ROBOTY ZIEMNE:

Prace ziemne prowadzone były w bardzo trudnych warunkach zimowych oraz na drodze o dużym nachyleniu.

ZIBET
spółka z o.o.

FUNDAMENTOWANIE:

Prace związane z wykonywaniem fundamentów pod konstrukcję muru oporowego.

ZIBET
spółka z o.o.

FUNDAMENTOWANIE:

Betonowanie fundamentów konstrukcji oporowej.

ZIBET spółka z o.o.

MONTAŻ KONSTRUKCJI MURU OPOROWEGO PRZY UŻYCIU ELEMENTÓW BLOK-SYSTEM®:

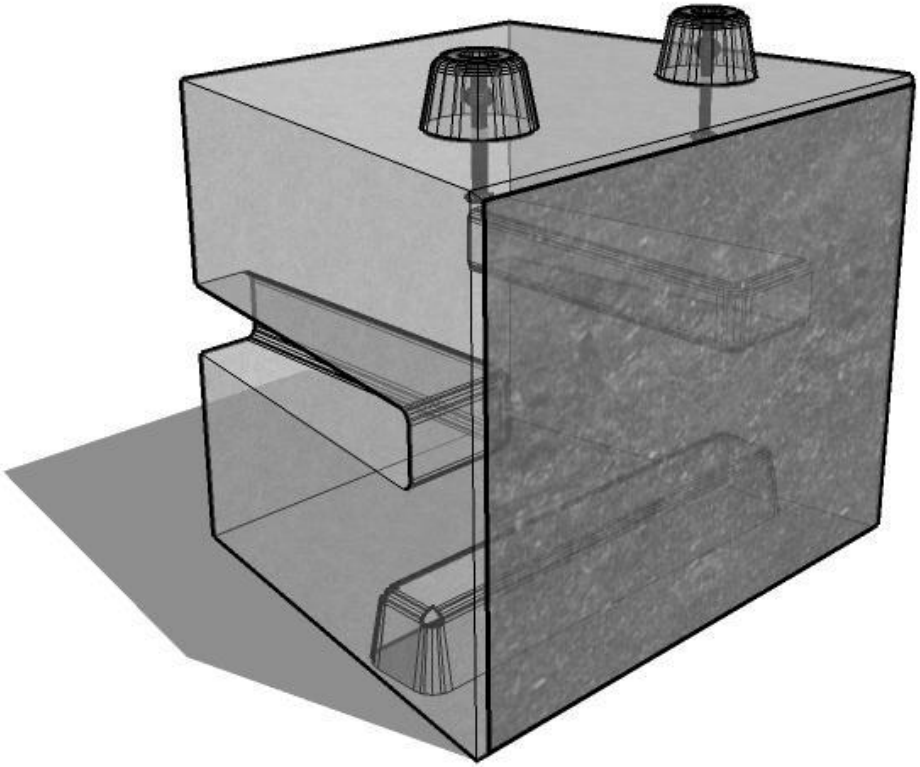

Układanie prefabrykowanych elementów BLOK-SYSTEM® służących do wznoszenia konstrukcji modułowych murów oporowych z betonu SCC.

ZIBET
spółka z o.o.

MONTAŻ KONSTRUKCJI MURU OPOROWEGO PRZY UŻYCIU ELEMENTÓW BLOK-SYSTEM®:

Układanie prefabrykowanych elementów BLOK-SYSTEM® służących do wznoszenia konstrukcji modułowych murów oporowych z betonu SCC.

ZIBET
spółka z o.o.

MONTAŻ KONSTRUKCJI MURU OPOROWEGO PRZY UŻYCIU ELEMENTÓW BLOK-SYSTEM®:

ZIBET
spółka z o.o.

ZAKOŃCZENIE PRAC – ETAPU I

31 grudnia 2010 r., po dwóch miesiącach zakończono prace związane z etap I – zabezpieczenia osuwiska przy Cmentarzu Komunalnym w Dobczycach. Etap II – obejmujący prace wykończeniowe został zakończony 31.05.2011 r.

ZIBET
spółka z o.o.

ZDJĘCIA PORÓWNAWCZE

ZIBET
spółka z o.o.

ZDJĘCIA PORÓWNAWCZE

ZIBET spółka z o.o.

TECHNOLOGIA WZNOSZENIA MODUŁOWYCH MURÓW OPOROWYCH Z BETONU SCC

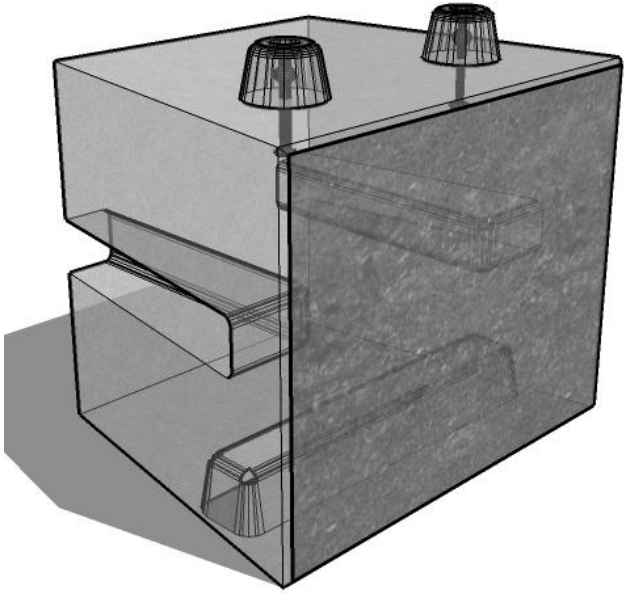

Typowy blok betonowy – typ A

Matryca strukturalna RECKLI

Elementy betonowe odlewane w formach stalowych o wymiarach frontu 100x120 cm i o zmiennej wysokości w przedziale 60 do 100 cm, posiadają zamek typu gniazdo-wypust: gniazdo (rynna o przekroju trapezowym), a wypustem (stożek ścięty).

Ściany boczne bloku zbiegają się do środka. Rozwiązanie to jak i kształt zamka pozwala na układanie murów prostych oraz łuków zewnętrznych i wewnętrznych.

W celu uniesienia elementu w jego górnej części zamontowane są dwie systemowe kotwy transportowe typu DEHA.

Fronty elementów można kształtować w kilku lub kilkudziesięciu rodzajach matryc strukturalnej. Matryca strukturalna zapewnia wysokie walory architektoniczne wyrobu (faktury tynków, klinkieru, kamienia łamanego itp.).

Zamek przegubowy pozwala na uniwersalność i szybkość bezspoinowego wznoszenia murów w układzie pionowym, kaskadowym w linii prostej lub w linii łuków zewnętrznych lub wewnętrznych.

ZIBET spółka z o.o.

TECHNOLOGIA WZNOSZENIA MODUŁOWYCH MURÓW OPOROWYCH Z BETONU SCC

KATALOG ELEMENTÓW:

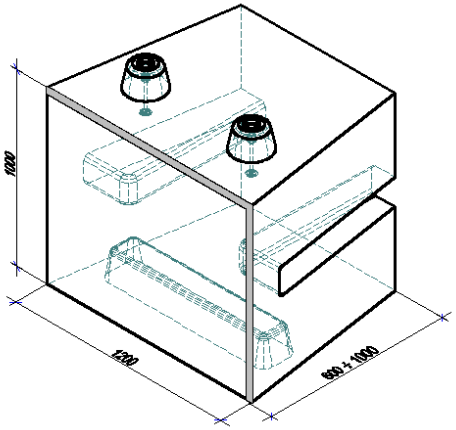

Typ A

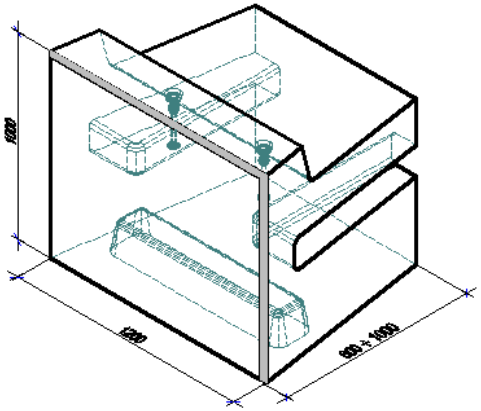

Typ B - wieńczący

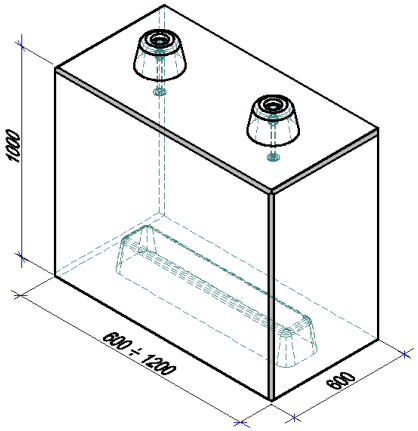

Typ C - narożny

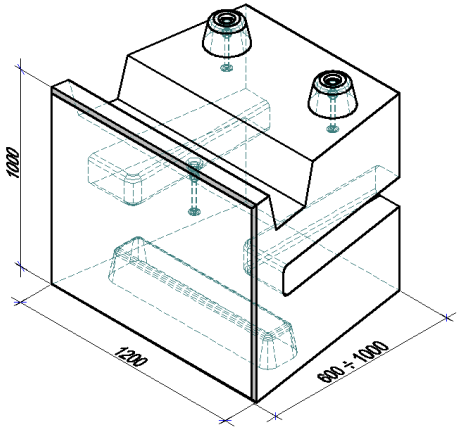

Typ D – z rynną

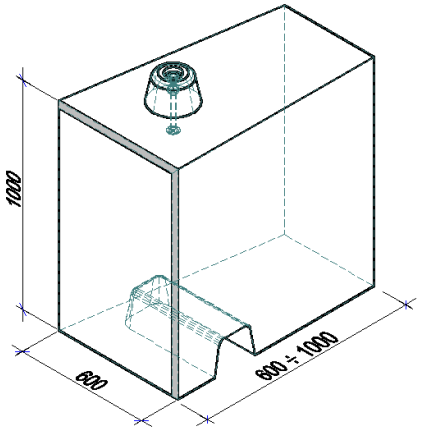

Typ E - połówka

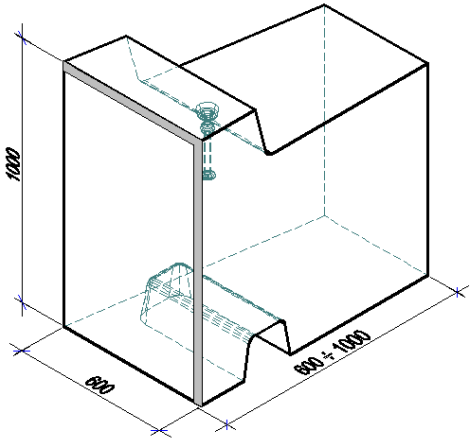

Typ F – wieńczący połówka

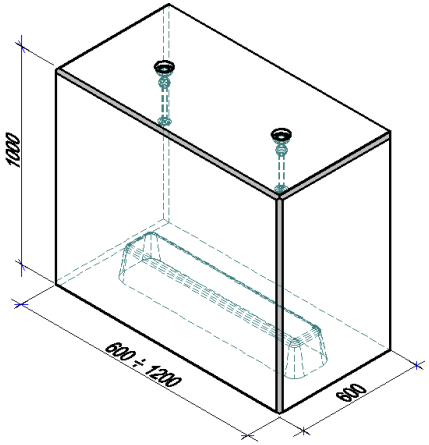

Typ G – narożny wieńczący

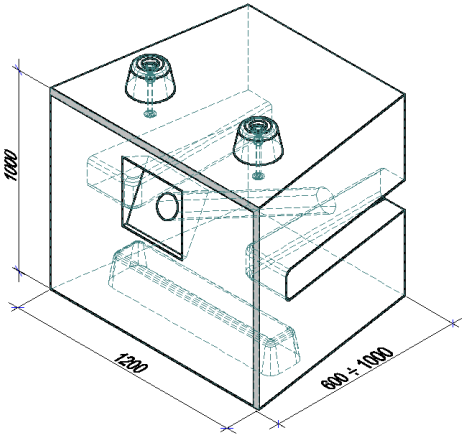

Typ H - kotwiący

ZIBET spółka z o.o.

TECHNOLOGIA WZNOSZENIA MODUŁOWYCH MURÓW OPOROWYCH Z BETONU SCC

PRZYKŁADOWE SCHEMAT Y WYKONYWANIA KONSTRUKCJI MURU OPOROWEGO:

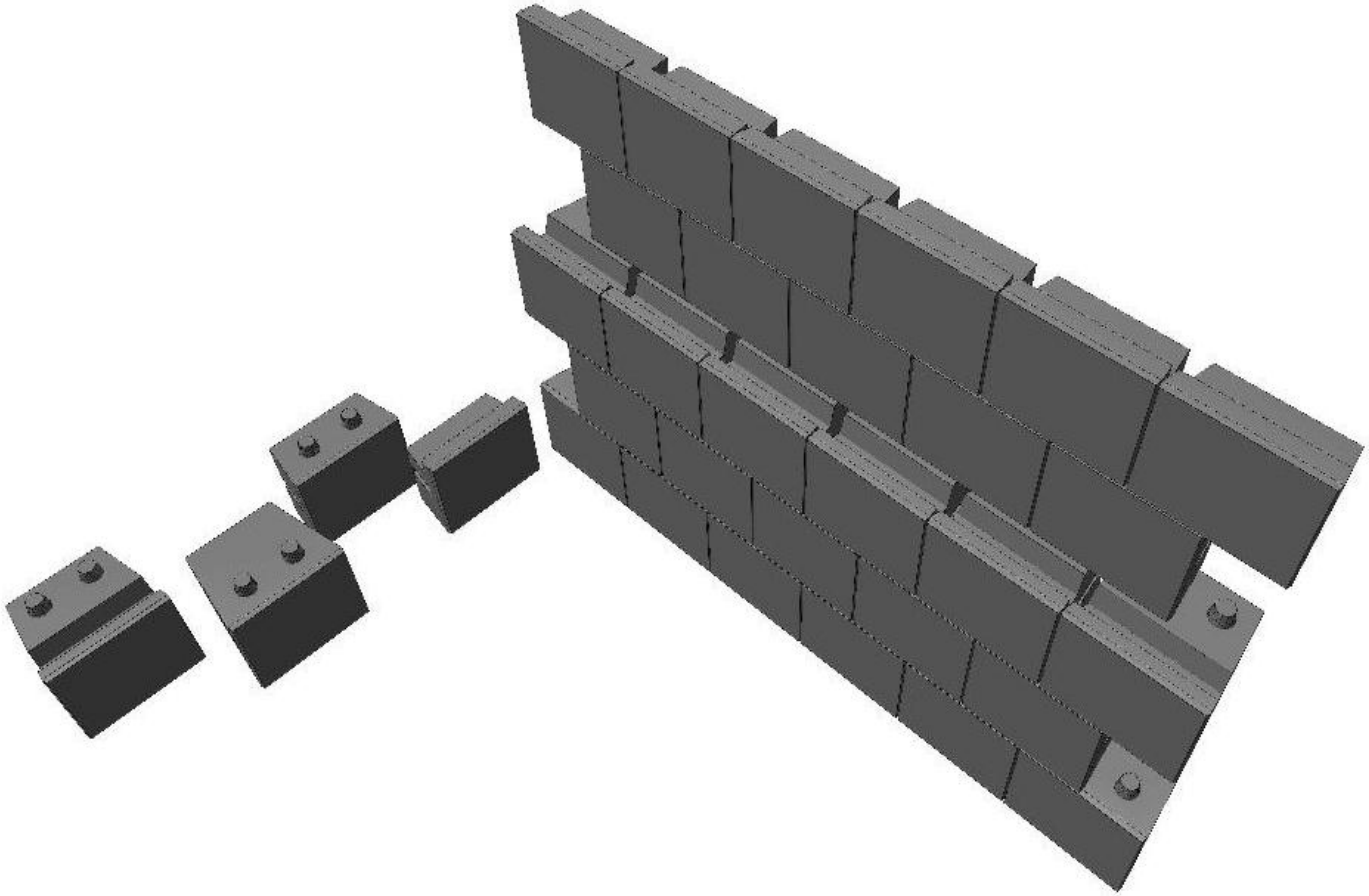

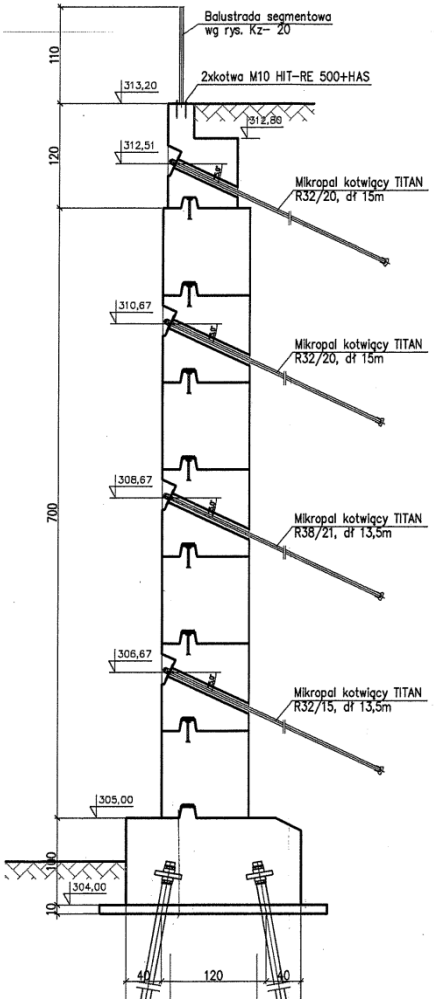

ZIBET
spółka z o.o.

Wykonanie prac związanych z zabezpieczeniem osuwiska Cmentarza Komunalnego w Dobczycach w ciągu dwóch miesięcy dodatkowo w okresie zimowym było możliwe dzięki zastosowaniu nowatorskiej technologii wnoszenia murów oporowych z modułowych elementów betonowych BLOK-SYSTEM®.

Zalety wykorzystywania technologii BLOK-SYSTEM®:

- szybki i prosty system montażu,
- możliwość prowadzenia montażu w okresie zimowym,
- montaż bez zaprawy i fugowania,
- estetyczny wygląd wznoszonych konstrukcji,
- możliwość nadania tekstury kamienia naturalnego,
- trwałość konstrukcji,
- produkcja elementów poza terenem budowy (oszczędność miejsca).

ZIBET
spółka z o.o.

Dziękujemy za uwagę